Division 3
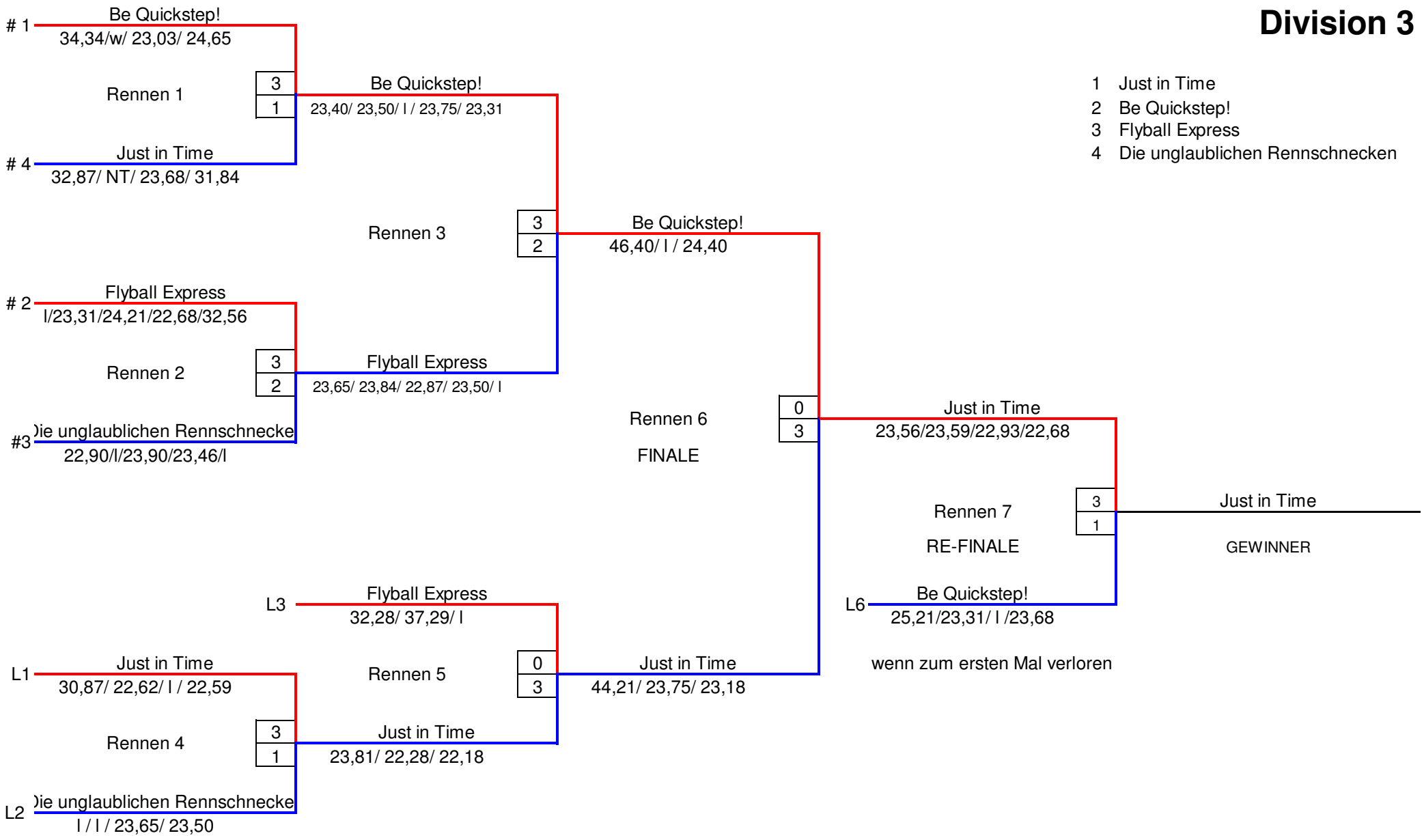
1 Just in Time
2 Be Quickstep!
3 Flyball Express
4 Die unglaublichen Rennschnecken